Термометры биметаллические общетехнические

Радиальное присоединение в комплекте с защитной латунной* гильзой

Тип БТ, серия 211

Приборы для измерения температуры в системах кондиционирования, теплоснабжения, водоснабжения

При измерении температуры агрессивных сред рекомендуется комплектовать термометр гильзой из нержавеющей стали (см. стр. 68)

Диаметр корпуса, мм
63, 100

Класс точности

Ø100	1,0** / 1,5
Ø63	2,5

** — опция

Диапазон показаний температур, °C

–30...+70***	–40...+60****	0...+60
0...+100	0...+120	0...+160
0...+200	0...+250	0...+300
0...+350	0...+450	

*** — только для Ø100
**** — только для Ø63

Диапазон рабочих температур, °C
Окружающая среда: –10...+60

Длина погружной части, мм
46, 64 (кроме t° = 0...+60 °C)
100, 150 (для Ø63 только до +250 °C)
200, 250 и 300 (только для Ø100)

Чувствительный элемент
Биметаллическая спираль

Шток
Нержавеющая сталь 08Х18Н10

Корпус
IP43, коррозионностойкая сталь 12Х15Г9НД

Кольцо
Коррозионностойкая сталь 12Х15Г9НД, байонетное

Циферблат
Алюминий, шкала черная на белом фоне

Стекло
Минеральное

Резьба присоединения (на гильзе)
G½ или М20х1,5

Рабочее давление (на гильзе), МПа
10 (длина погружной части до 100 мм)
2,5 (длина погружной части более 100 мм)
25 (гильза из нержавеющей стали 08Х18Н10 — см. стр. 68)

Регулировка
На штоке

Техническая документация
ТУ 4211-001-4719015564-2008

* — при температуре 0...+450 °C и длине погружной части 100 мм и более материал гильзы — нержавеющая сталь 12Х18Н10

Пример обозначения: БТ — 52. 211 (0–120 °C) G½. 100. 1,5

БТ –	5	2	2	1	1	(0–120 °C)	G½	100	1,5
Тип биметаллический термометр — БТ	**Диаметр корпуса, мм** 63 — 3 100 — 5	**Присоединение** радиальное — 2	**Материал штока** нержавеющая сталь — 2	**Материал корпуса и кольца** коррозионностойкая сталь — 1	**Материал гильзы** латунь — 1 нержавеющая сталь — 2	**Диапазон показаний температур, °C** –30...+70 / –40...+60 0...+60 / 100 / 120 / 160 / 200 / 250 / 300 / 350 / 450	**Резьба присоединения** G½ / М20х1,5	**Длина погружной части, мм** 46 / 64 / 100 / 150 / 200 / 250 / 300	**Класс точности** Ø100 — 1,0 / 1,5 Ø63 — 2,5

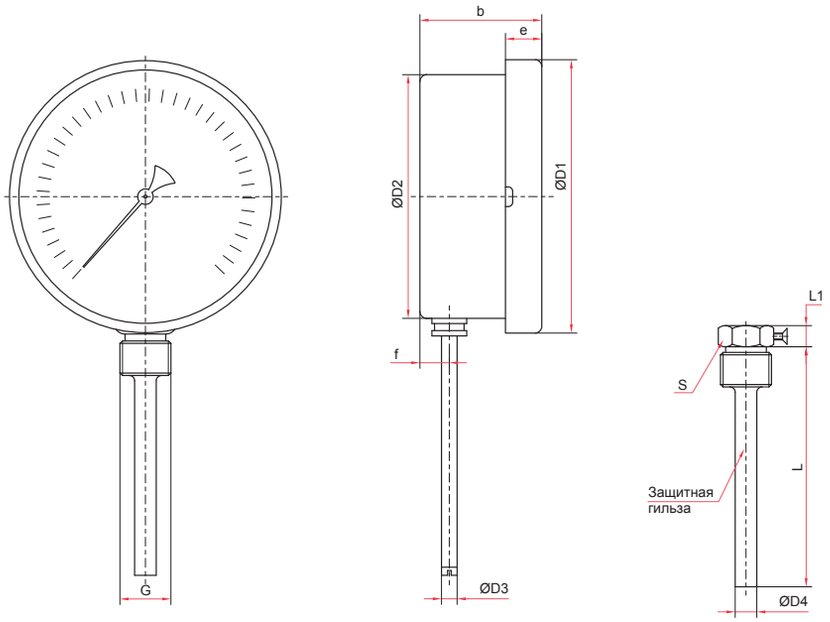

Радиальное присоединение

Основные размеры (мм), вес (кг)

Ø	D1	D2	D3	D4	b	e	f	L	L1	S	G	Вес
63	69	62	6	9	38	12	9	46 / 64 / 100 / 150 / 200	10	19	G½ или M20x1,5	0,15
100	110	100	6	9	51	15	11	46 / 64 / 100 / 150 / 200 / 250 / 300	10	19		0,31